YAMAHA

VCF2340

SPEAKER ACCESSORY

DL-SP1K

Owner's Manual EN
Bedienungsanleitung DE
Mode d'emploi FR
Manual de instrucciones ES
Manual do Proprietário PT
Manuale di istruzioni IT
Руководство пользователя RU
使用说明书 ZH
사용 설명서 KO
取扱説明書 JA

Specifications / 规格

Casters / 脚轮	: ⌀50 mm ×4
Buckles for the cover / 外罩带扣	: Plastic buckles / 塑料带扣 ×4
Dimensions (W × H × D) / 尺寸（宽 × 高 × 深）	: 390 × 135 × 475 mm
Weight / 重量	: 2.6 kg

Included Accessory / 随附附件

- Anti-Roll Pad / 轮挡
- Owner's Manual (this sheet) / 使用说明书（本表）

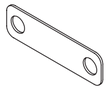

Dimensions / 外观尺寸

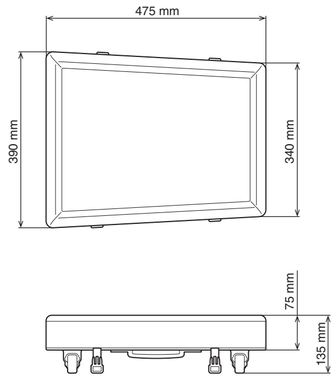

Unit: mm

English

PRECAUTIONS

PA_en_11

PLEASE READ CAREFULLY BEFORE PROCEEDING

Please keep this manual in a safe place for future reference.

This product is a convenient dolly that is designed for use with the STAGEPAS 1K. Do not use for any purposes other than the one intended. Those who are unfamiliar with handling or those who can not handle according to this manual such as children, should be supervised by responsible persons to ensure safety.

⚠ WARNING

Always follow the basic precautions listed below to avoid the possibility of serious injury or even death from electrical shock, short-circuiting, damages, fire or other hazards. These precautions include, but are not limited to, the following:

Fire warning

- Do not place any burning items or open flames near the product, since they may cause a fire.

⚠ CAUTION

Always follow the basic precautions listed below to avoid the possibility of physical injury to you or others. These precautions include, but are not limited to, the following:

Location

- Do not place this product on an unstable surface or in a location subject to vibration.
  Otherwise, a unit mounted to this product might fall, leading to personal injury or unit malfunction.
- Keep the product out of reach of children. This product is not suitable for use in locations where children are likely to be present.
- If you plan to lift a STAGEPAS 1K while it is mounted to this product, be sure first to lock all four buckles on the left and right sides and grab the handle on top of the STAGEPAS 1K and one of the handles on the bottom of this dolly.
  Otherwise, you might be injured or this product might be damaged.

Handling caution

- Do not rest your weight on the product.

NOTICE

To avoid the possibility of malfunction/ damage to the product, or damage to other property, follow the notices below.

Information

About this product

- Do not expose the product to rain, use it near water or in damp or wet conditions, or place on it any containers (such as vases, bottles or glasses) containing liquids which might spill into any openings.

About this manual

- The illustrations as shown in this manual are for instructional purposes only.
- The contents of this manual apply to the latest specifications as of the publishing date. To obtain the latest manual, access the Yamaha website then download the manual file.

About disposal

- This product contains recyclable components.
  When disposing of this product, please contact the appropriate local authorities.

Yamaha cannot be held responsible for damage caused by improper use or modifications to the product.

1 Mount the STAGEPAS 1K to this dolly.
At this time, be sure to hold the handle on the STAGEPAS 1K.

2 Install the dedicated cover over the STAGEPAS 1K.

3 Lock all four buckles on the left and right sides.
Make sure that all four buckles are securely locked.

* **To lift the STAGEPAS 1K while it is mounted to the dolly, be sure to hold the handle (A) on top of the STAGEPAS 1K and one of the handles (B) on the bottom of the dolly, while slightly tilting the whole assembly.**

Deutsch

VORSICHTSMAßNAHMEN

PA_de_11

BITTE SORGFÄLTIG DURCHLESEN, BEVOR SIE FORTFAHREN

Bewahren Sie diese Anleitung an einem sicheren Ort auf, um später jederzeit darauf zurückgreifen zu können.

Bei diesem Produkt handelt es sich um einen praktischen, für das STAGEPAS 1K entwickelten Dolly. Verwenden Sie es nicht für andere als den beabsichtigten Zweck. Wer mit dem Umgang nicht vertraut ist, oder wer gemäß der Anleitung nicht dazu in der Lage ist, wie beispielsweise Kinder, sollte durch verantwortliche Personen überwacht werden, um die Sicherheit zu gewährleisten.

⚠ WARNUNG

Befolgen Sie unbedingt die nachfolgend beschriebenen grundlegenden Vorsichtsmaßnahmen, um die Gefahr einer schwerwiegenden Verletzung oder sogar tödlicher Unfälle, von elektrischen Schlägen, Kurzschlüssen, Beschädigungen, Feuer oder sonstigen Gefahren zu vermeiden. Zu diesen Vorsichtsmaßnahmen zählen unter anderem folgende Punkte:

Warnung vor Brandgefahr

- Platzieren Sie keinerlei brennende Gegenstände oder offenes Feuer in Nähe des Produkts, da dies einen Brand verursachen kann.

⚠ VORSICHT

Befolgen Sie unbedingt die nachfolgend beschriebenen grundlegenden Vorsichtsmaßnahmen, um die Gefahr von Verletzungen bei Ihnen oder Dritten zu vermeiden. Zu diesen Vorsichtsmaßnahmen zählen unter anderem folgende Punkte:

Aufstellort

- Stellen Sie das Produkt nicht in einer instabilen Position auf oder an einem Ort mit übermäßigen Vibrationen, wo es versehentlich herunterfallen und Verletzungen verursachen könnte.
- Bitte halten Sie das Produkt außerhalb der Reichweite von Kindern. Dieses Produkt ist nicht für die Verwendung an Orten geeignet, an denen sich Kinder aufhalten könnten.
- Zum Anheben des STAGEPAS 1K, während es an diesem Produkt befestigt ist, verriegeln Sie zuerst alle vier Schnallen links und rechts und fassen Sie den Griff an der Oberseite des STAGEPAS 1K und einen der Griffe an der Unterseite des Dollys.
  Andernfalls könnten Sie sich verletzt oder dieses Produkt beschädigen.

Vorsichtsmaßnahmen während der Benutzung

- Treten Sie nicht auf das Produkt.

ACHTUNG

Um die Möglichkeit einer Fehlfunktion oder Beschädigung des Produkts, der Beschädigung von Daten oder anderem Eigentum auszuschließen, befolgen Sie die nachstehenden Hinweise.

Informationen

Über dieses Produkt

- Achten Sie darauf, dass das Produkt nicht durch Regen nass wird, verwenden Sie es nicht in der Nähe von Wasser oder unter feuchten oder nassen Umgebungsbedingungen und stellen Sie auch keine Behälter (wie z. B. Vasen, Flaschen oder Gläser) mit Flüssigkeiten darauf, die herausschwappen und in Öffnungen hineinfließen könnten.

Über diese Anleitung

- Die in dieser Anleitung enthaltenen Abbildungen dienen nur anschaulichen Zwecken.
- Der Inhalt dieser Bedienungsanleitung gilt für die neuesten technischen Daten zum Zeitpunkt der Veröffentlichung.
  Um die neueste Version der Anleitung zu erhalten, rufen Sie die Website von Yamaha auf und laden Sie dann die Datei mit der Bedienungsanleitung herunter.

Über die Entsorgung

- Dieses Produkt enthält keine recycelbaren Komponenten.
  Wenn Sie dieses Produkt entsorgen möchten, wenden Sie sich an die zuständige Behörde.

Yamaha haftet nicht für Schäden, die auf unsachgemäße Benutzung oder Veränderungen des Geräts zurückzuführen sind.

1 Bringen Sie das STAGEPAS 1K an diesem Dolly an.
Halten Sie zu diesem Zeitpunkt den Griff des STAGEPAS 1K fest.

2 Bringen Sie die Spezialabdeckung über dem STAGEPAS 1K an.

3 Alle vier Schnallen links und rechts verriegeln.
Vergewissern Sie sich, dass alle vier Schnallen richtig eingerastet sind.

* **Zum Anheben des STAGEPAS 1K, während es am Dolly befestigt ist, fassen Sie den Griff (A) an der Oberseite des STAGEPAS 1K und einen der Griffe (B) an der Unterseite des Dollys und neigen Sie dabei die gesamte Baugruppe leicht.**

Français

PRÉCAUTIONS D'USAGE

PA_fr_11

PRIÈRE DE LIRE ATTENTIVEMENT AVANT DE PROCÉDER À TOUTE MANIPULATION

Rangez ce manuel en lieu sûr afin de pouvoir le consulter ultérieurement.

Ce produit est un chariot pratique conçu pour être utilisé avec le STAGEPAS 1K. Ne l'utilisez pas à des fins autres que celles prévues. À des fins de sécurité, les utilisateurs novices ou incapables de manipuler le produit conformément à ce manuel, tels que les enfants, doivent être supervisés par des personnes responsables.

⚠ AVERTISSEMENT

Veillez à toujours respecter les précautions élémentaires énumérées ci-après pour éviter les blessures graves, voire mortelles, provoquées par une électrocution, un court-circuit, des dégâts matériels, un incendie ou tout autre accident. La liste des précautions décrites ci-dessous n'est toutefois pas exhaustive :

Avertissement relatif au risque d'incendie

- Ne placez pas d'objets brûlants ou de flammes nues à proximité du produit, au risque de provoquer un incendie.

⚠ ATTENTION

Veillez à toujours observer les précautions d'emploi élémentaires énumérées ci-dessous afin d'éviter tout risque de blessure pour vous-même et pour autrui. La liste des précautions décrites ci-dessous n'est toutefois pas exhaustive :

Emplacement

- Ne placez pas l'appareil dans une position instable ou sur un emplacement soumis à des vibrations excessives, afin d'éviter qu'il ne se renverse accidentellement et ne provoque des blessures.
- Conservez l'appareil hors de portée des enfants. Ce produit ne doit pas être utilisé dans un endroit où des enfants sont susceptibles d'être présents.
- Pour soulever le STAGEPAS 1K quand il est monté sur ce produit, veillez au préalable à verrouiller correctement les quatre points de fixation à gauche et à droite, et à saisir la poignée sur le dessus du STAGEPAS 1K et une des poignées sur le dessous de ce chariot.
  Sans cela, vous risquez de vous blesser ou d'endommager ce produit.

Précautions d'utilisation

- Ne vous appuyez pas sur le produit et ne déposez pas dessus des objets lourds.

AVIS

Pour éviter d'endommager le produit, de perturber son fonctionnement, de détruire des données ou de détériorer le matériel avoisinant, il est indispensable de respecter les avis ci-dessous.

Informations

Au sujet de ce produit

- N'exposez pas le produit à la pluie et ne l'utilisez pas près d'une source d'eau ou dans un milieu humide. Ne déposez pas dessus des récipients (tels que des vases, des bouteilles ou des verres) contenant des liquides qui risqueraient de s'infiltrer par les ouvertures.

À propos de ce manuel

- Les illustrations figurant dans ce mode d'emploi servent uniquement à expliciter les instructions.
- Le contenu de ce mode d'emploi s'applique aux dernières caractéristiques techniques connues à la date de publication du manuel. Pour obtenir la version la plus récente du manuel, accédez au site Web de Yamaha puis téléchargez le fi chier du manuel concerné.

À propos de la mise au rebut

- Ce produit contient des composants recyclables. Pour la mise au rebut de ce produit, contactez les autorités locales concernées.

Yamaha ne peut être tenu responsable des dommages matériels causés par une mauvaise manipulation du produit ou par des modifications apportées au produit.

1 Montez le STAGEPAS 1K sur ce chariot.
Durant le montage, veillez à tenir le STAGEPAS 1K via sa poignée.

2 Installez le couvercle dédié sur le STAGEPAS 1K.

3 Attachez les quatre points de fixation à gauche et à droite.
Vérifiez que les quatre points de fixation sont correctement verrouillés.

* **Pour soulever le STAGEPAS 1K quand il est monté sur le chariot, veillez à le maintenir via la poignée (A) sur le dessus du STAGEPAS 1K et une des poignées (B) sur le dessous du chariot, en inclinant légèrement l'ensemble.**

Español

PRECAUCIONES

PA_es_11

LEER DETENIDAMENTE ANTES DE EMPEZAR

Guarde este manual en un lugar seguro para futuras consultas.

Este producto es un práctico carro diseñado para su uso con el STAGEPAS 1K. No lo utilice para fines distintos del previsto. Quienes no estén familiarizados con su manejo o no lo puedan manejar de acuerdo con este manual, como los niños, deben contar con la supervisión de personas responsables que garanticen su seguridad.

⚠ ADVERTENCIA

Siga siempre las precauciones básicas detalladas a continuación para prevenir la posibilidad de lesiones graves, o incluso la muerte, por descargas eléctricas, cortocircuitos, daños, incendios u otros peligros. Entre estas precauciones se incluyen, aunque no de forma exclusiva, las siguientes:

Contacto con fuego

- No coloque objetos ardientes ni llamas abiertas cerca del producto, ya que podrían provocar un incendio.

⚠ ATENCIÓN

Siga siempre las precauciones básicas indicadas a continuación para evitar posibles lesiones físicas a usted o a otros. Entre estas precauciones se incluyen, aunque no de forma exclusiva, las siguientes:

Colocación

- No ponga el producto en una posición inestable o en una colocación sometida a demasiadas vibraciones, donde pudiera caerse accidentalmente y causar lesiones.
- Mantenga el dispositivo fuera del alcance de los niños. Este producto no es adecuado para su uso en lugares donde sea probable que haya niños presentes.
- Si va a levantar un STAGEPAS 1K mientras está montado en este producto, primero asegúrese de abrochar las cuatro hebillas de los lados izquierdo y derecho, así como de agarrar el asa de la parte superior del STAGEPAS 1K y una de las asas de la parte inferior de este carro.
  De lo contrario, puede lesionarse o dañar este producto.

Precauciones de uso

- No se apoye en el producto ni coloque objetos pesados sobre él.

AVISO

Para evitar la posibilidad de que se produzcan errores de funcionamiento o daños en el producto, los datos u otros objetos, tenga en cuenta las advertencias que se incluyen a continuación.

Información

Acerca de este producto

- No exponga el producto a la lluvia, ni lo use cerca del agua o en lugares donde haya mucha humedad, ni le ponga encima recipientes (como jarrones, botellas o vasos) que contengan líquido, ya que puede derramarse y penetrar en el interior del aparato.

Acerca de este manual

- Las figuras que se muestran en este manual solo tienen propósitos ilustrativos.
- El contenido de este manual se aplica a las últimas especifi caciones según la fecha de publicación. Para obtener el último manual, acceda al sitio web de Yamaha y descargue el archivo del manual.

Acerca de la eliminación

- Este producto contiene componentes reciclables. Cuando deseche este producto, póngase en contacto con las autoridades locales correspondientes.

Yamaha no se hace responsable de los daños causados por un uso inapropiado o modificaciones del producto.

1 Monte el STAGEPAS 1K en este carro.
En este paso, asegúrese de sujetar el asa del STAGEPAS 1K.

2 Coloque la cubierta correspondiente en el STAGEPAS 1K.

3 Abroche las cuatro hebillas de los lados izquierdo y derecho.
Asegúrese de que las cuatro hebillas están perfectamente abrochadas.

* **Para levantar el STAGEPAS 1K mientras está montado en el carro, sujete el asa (A) de la parte superior del STAGEPAS 1K y una de las asas (B) de la parte inferior del carro mientras inclina ligeramente todo el conjunto.**

Português

PRECAUÇÕES

PA_pt_11

LEIA COM ATENÇÃO ANTES DE CONTINUAR

Mantenha este manual em lugar seguro para futuras referências.

Este produto é um carrinho útil projetado para uso com o STAGEPAS 1K. Não use para outros fins que não sejam os pretendidos. Aqueles que não estão familiarizados com a manipulação ou aqueles que não conseguem lidar com este manual, como crianças, devem ser supervisionados pelo responsáveis para garantir a segurança.

⚠ ADVERTÊNCIAS

Siga sempre as precauções básicas listadas abaixo para evitar a possibilidade de ferimentos graves ou até mesmo morte por choque elétrico, curto circuito, danos, incêndios ou outros riscos. Entre essas precauções estão, mas não estão limitadas a:

Advertência sobre incêndio

- Não coloque itens incandescentes ou chamas abertas próximos ao produto, porque eles podem causar um incêndio.

⚠ CUIDADO

Siga sempre as precauções básicas mencionadas abaixo para evitar que você ou outras pessoas se machuquem. Entre essas precauções estão, mas não estão limitadas a:

Localização

- Não coloque o produto em uma posição instável ou em um local com vibrações excessivas, onde acidentalmente pode cair e causar ferimentos.
- Mantenha o dispositivo fora do alcance de crianças. Este produto não é adequado para uso em locais com a presença provável de crianças.
- Se você pretende levantar um STAGEPAS 1K enquanto está montado neste produto, certifique-se primeiro de prender todas as quatro fivelas nos lados esquerdo e direito, segure a alça na parte superior do STAGEPAS 1K e uma das alças na parte inferior deste carrinho.
  Caso contrário, você pode se ferir ou este produto pode ser danificado.

Cuidado no manuseio

- Não se apoie no produto ou coloque objetos pesados sobre ele.

AVISO

Para evitar a possibilidade de mau funcionamento/danos ao produto, danos aos dados ou a outra propriedade, obedeça aos avisos abaixo.

Informações

Sobre este produto

- Não exponha o produto à chuva, não o utilize perto de água nem em locais úmidos e não coloque sobre ele objetos (como jarros, garrafas ou copos) contendo líquidos que possam ser derramados em suas aberturas.

Sobre este manual

- As ilustrações neste manual têm apenas fins instrutivos.
- O conteúdo deste manual se aplica às especifi cações mais recentes a partir da data de publicação. Para obter o manual mais recente, acesse o site da Yamaha e faça o download do arquivo do manual.

Sobre descarte

- Este produto contém componentes recicláveis. Ao descartá-lo, entre em contato com as autoridades locais apropriadas.

A Yamaha não pode ser responsabilizada por danos causados pelo uso indevido ou por modificações feitas no produto.

1 Monte o STAGEPAS 1K neste carrinho.
Neste momento, certifique-se de segurar a alça no STAGEPAS 1K.

2 Instale a tampa exclusiva sobre o STAGEPAS 1K.

3 Prenda todas as quatro fivelas nos lados esquerdo e direito.
Certifique-se de que todas as quatro fivelas estejam bem presas.

* **Para levantar o STAGEPAS 1K enquanto estiver montado no carrinho, certifique-se de segurar a alça (A) na parte superior do STAGEPAS 1K e uma das alças (B) na parte inferior do carrinho, enquanto inclina ligeiramente todo o conjunto .**

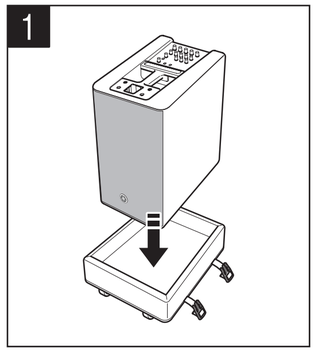

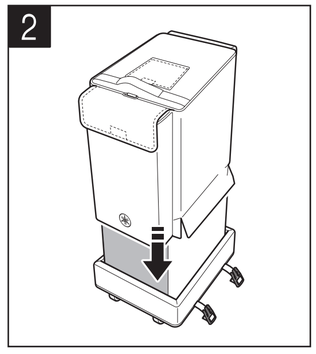

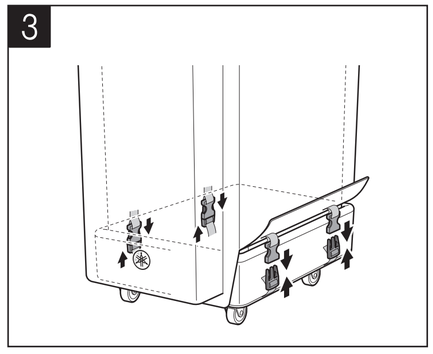

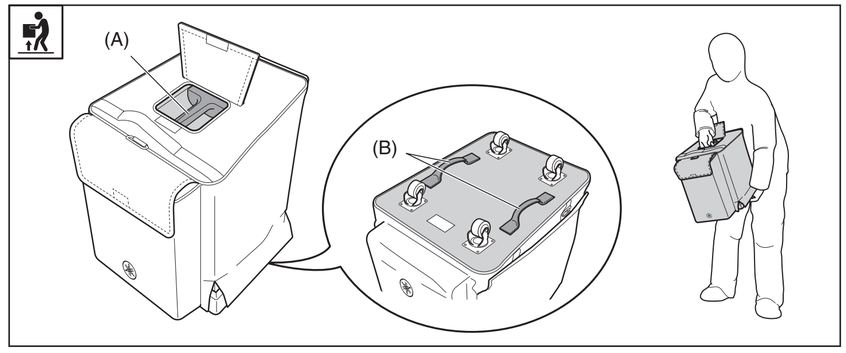

ADDRESS LIST

NORTH AMERICA

CANADA
Yamaha Canada Music Ltd.
135 Milner Avenue, Toronto, Ontario, M1S 3R1, Canada
Tel: +1-416-298-1311

U.S.A.
Yamaha Corporation of America
6600 Orangethorpe Avenue, Buena Park, CA 90620, U.S.A.
Tel: +1-714-522-9011

CENTRAL & SOUTH AMERICA

MEXICO
Yamaha de México, S.A. de C.V.
Av. Insurgentes Sur 1647 Piso 9, Col. San José Insurgentes, Delegación Benito Juárez, México, D.F., C.P. 03900, México
Tel: +52-55-5804-0600

BRAZIL
Yamaha Musical do Brasil Ltda.
Rua Fidêncio Ramos, 302 – Cj 52 e 54 – Torre B – Vila Olímpia – CEP 04551-010 – São Paulo/SP, Brazil
Tel: +55-11-3704-1377

ARGENTINA
Yamaha Music Latin America, S.A., Sucursal Argentina
Olga Cossettini 1553, Piso 4 Norte, Madero Este-C1107CEK, Buenos Aires, Argentina
Tel: +54-11-4119-7000

PANAMA AND OTHER LATIN AMERICAN COUNTRIES/CARIBBEAN COUNTRIES
Yamaha Music Latin America, S.A.
Edif. Torre Banco General, Piso 7, Urbanización Marbella, Calle 47 y Aquilino de la Guardia, Ciudad de Panamá, República de Panamá
Tel: +507-269-5311

EUROPE

THE UNITED KINGDOM/IRELAND
Yamaha Music Europe GmbH (UK)
Sherbourne Drive, Tilbrook, Milton Keynes, MK7 8BL, U.K.
Tel: +44-1908-366700

GERMANY
Yamaha Music Europe GmbH
Siemensstrasse 22-34, 25462 Rellingen, Germany
Tel: +49-4101-303-0

SWITZERLAND/LIECHTENSTEIN
Yamaha Music Europe GmbH, Branch Switzerland in Thalwil
Seestrasse 18a, 8800 Thalwil, Switzerland
Tel: +41-44-3878080

AUSTRIA/BULGARIA/CZECH REPUBLIC/HUNGARY/ROMANIA/SLOVAKIA/SLOVENIA
Yamaha Music Europe GmbH Branch Austria
Schleiergasse 20, 1100 Wien, Austria
Tel: +43-1-60203900

POLAND
Yamaha Music Europe GmbH Sp.z o.o. Oddział w Polsce
ul. Wielicka 52, 02-657 Warszawa, Poland
Tel: +48-22-880-08-88

MALTA
Olimpus Music Ltd.
Valletta Road, Mosta MST9010, Malta
Tel: +356-2133-2093

NETHERLANDS/BELGIUM/LUXEMBOURG
Yamaha Music Europe Branch Benelux
Clarissenhof 5b, 4133 AB Vianen, The Netherlands
Tel: +31-347-358040

FRANCE
Yamaha Music Europe
7 rue Ambroise Croizat, Zone d'activités de Pariest, 77183 Croissy-Beaubourg, France
Tel: +33-1-6461-4000

ITALY
Yamaha Music Europe GmbH, Branch Italy
Via Tinelli N.67/69 20855 Gerno di Lesmo (MB), Italy
Tel: +39-039-9065-1

SPAIN/PORTUGAL
Yamaha Music Europe GmbH Ibérica, Sucursal en España
Ctra. de la Coruña km. 17,200, 28231 Las Rozas de Madrid, Spain
Tel: +34-91-639-88-88

GREECE
Philippos Nakas S.A. The Music House
19th klm. Leof. Lavriou 190 02 Peania – Attiki, Greece
Tel: +30-210-6686168

SWEDEN/FINLAND/ICELAND
Yamaha Music Europe GmbH Germany filial Scandinavia
JA Wettergrensgata 1, 400 43 Göteborg, Sweden
Tel: +46-31-89-34-00

DENMARK
Yamaha Music Denmark, Fillial of Yamaha Music Europe GmbH, Tyskland
Generatorvej 8C, ST. TH., 2860 Søborg, Denmark
Tel: +45-44-92-49-00

NORWAY
Yamaha Music Europe GmbH Germany - Norwegian Branch
Grini Næringspark 1, 1332 Østerås, Norway
Tel: +47-6716-7800

CYPRUS
Yamaha Music Europe GmbH
Siemensstrasse 22-34, 25462 Rellingen, Germany
Tel: +49-4101-303-0

RUSSIA
Yamaha Music (Russia) LLC.
Room 37, entrance 7, bld. 7, Kievskaya street, Moscow, 121059, Russia
Tel: +7-495-626-5005

OTHER EUROPEAN COUNTRIES
Yamaha Music Europe GmbH
Siemensstrasse 22-34, 25462 Rellingen, Germany
Tel: +49-4101-3030

AFRICA

Yamaha Music Gulf FZE
JAFZA-16, Office 512, P.O.Box 17328, Jebel Ali FZE, Dubai, UAE
Tel: +971-4-801-1500

MIDDLE EAST

TURKEY
Yamaha Music Europe GmbH Merkezi Almanya Türkiye İstanbul Şubesi
Mor Sumbul Sokak Varyap Meridian Business 1.Blok No:1 113-114-115
Bati Atasehir Istanbul, Turkey
Tel: +90-216-275-7960

OTHER COUNTRIES
Yamaha Music Gulf FZE
JAFZA-16, Office 512, P.O.Box 17328, Jebel Ali FZE, Dubai, UAE
Tel: +971-4-801-1500

ASIA

THE PEOPLE'S REPUBLIC OF CHINA
Yamaha Music & Electronics (China) Co.,Ltd.
2F, Yunhedasha, 1818 Xinzha-lu, Jingan-qu, Shanghai, China
Tel: +86-400-051-7700

INDIA
Yamaha Music India Private Limited
P-401, JMD Megapolis, Sector-48, Sohna Road, Gurugram-122018, Haryana, India
Tel: +91-124-485-3300

INDONESIA
PT. Yamaha Musik Indonesia (Distributor)
Yamaha Music Center Bldg. Jalan Jend. Gatot Subroto Kav. 4, Jakarta 12930, Indonesia
Tel: +62-21-520-2577

KOREA
Yamaha Music Korea Ltd.
11F, Prudential Tower, 298, Gangnam-daero, Gangnam-gu, Seoul, 06253, Korea
Tel: +82-2-3467-3300

MALAYSIA
Yamaha Music (Malaysia) Sdn. Bhd.
No.8, Jalan Perbandaran, Kelana Jaya, 47301 Petaling Jaya, Selangor, Malaysia
Tel: +60-3-78030900

SINGAPORE
Yamaha Music (Asia) Private Limited
Block 202 Hougang Street 21, #02-00, Singapore 530202, Singapore
Tel: +65-6740-9200

TAIWAN
Yamaha Music & Electronics Taiwan Co.,Ltd.
2F., No.1, Yuandong Rd., Banqiao Dist., New Taipei City 22063, Taiwan (R.O.C.)
Tel: +886-2-7741-8888

THAILAND
Siam Music Yamaha Co., Ltd.
3, 4, 15, 16th Fl., Siam Motors Building, 891/1 Rama 1 Road, Wangmai, Pathumwan, Bangkok 10330, Thailand
Tel: +66-2215-2622

VIETNAM
Yamaha Music Vietnam Company Limited
15th Floor, Nam A Bank Tower, 201-203 Cach Mang Thang Tam St., Ward 4, Dist.3, Ho Chi Minh City, Vietnam
Tel: +84-8-3818-1122

OTHER ASIAN COUNTRIES
http://asia.yamaha.com/

OCEANIA

AUSTRALIA
Yamaha Music Australia Pty. Ltd.
Level 1, 80 Market Street, South Melbourne, VIC 3205, Australia
Tel: +61-3-9693-5111

COUNTRIES AND TRUST TERRITORIES IN PACIFIC OCEAN
http://asia.yamaha.com/

PA53

Head Office/Manufacturer: Yamaha Corporation
10-1, Nakazawa-cho, Naka-ku, Hamamatsu, 430-8650, Japan
(For European Countries) Importer: Yamaha Music Europe GmbH
Siemensstrasse 22-34, 25462 Rellingen, Germany

Yamaha Pro Audio global website
http://www.yamahaproaudio.com/

Yamaha Downloads
https://download.yamaha.com/

Manual Development Group

© 2019 Yamaha Corporation

Published 05/2019
2019年5月 发行
IPEI-A0

Italiano

PRECAUZIONI

PA_it_11

LEGGERE ATTENTAMENTE PRIMA DI CONTINUARE

Conservare questo manuale in un luogo sicuro per future consultazioni.

Il prodotto è un comodo carrello progettato per l'utilizzo con lo STAGEPAS 1K. Non utilizzare per scopi diversi da quelli previsti. Le persone che non hanno familiarità con l'utilizzo o non sono in grado di utilizzarlo in base a quanto indicato da questo manuale, quali i bambini, devono essere supervisionati da persone responsabili per garantire la loro incolumità.

⚠ AVVERTENZA

Attenersi sempre alle precauzioni di base indicate di seguito per evitare il rischio di lesioni gravi o addirittura di morte dovuto a scosse elettriche, cortocircuiti, danni, incendi o altri pericoli. Tali precauzioni includono, fra le altre, quelle indicate di seguito:

Esposizione al fuoco

- Non posizionare oggetti accesi o fiamme vive in prossimità del prodotto per evitare il rischio di incendio.

⚠ ATTENZIONE

Attenersi sempre alle precauzioni di base elencate di seguito per evitare la possibilità di lesioni personali o ad altre persone. Tali precauzioni includono, fra le altre, quelle indicate di seguito:

Posizione

- Non collocare il prodotto in posizione instabile o soggetta a vibrazioni eccessive, per evitare che cada e che causi eventualmente lesioni.
- Tenere il dispositivo fuori dalla portata dei bambini. Questo prodotto non è adatto per l'uso in luoghi in cui potrebbero essere presenti dei bambini.
- Se si intende sollevare uno STAGEPAS 1K montato su questo prodotto, assicurarsi prima di bloccare tutte le quattro fibbie sui lati sinistro e destro e di afferrare la maniglia sul lato superiore dello STAGEPAS 1K e una delle maniglie sul fondo del carrello in modo da non ferirsi o danneggiare il prodotto.

Precauzioni di utilizzo

- Non appoggiarsi al prodotto né collocarvi sopra oggetti pesanti.

AVVISO

Attenersi agli avvisi riportati di seguito per evitare il malfunzionamento/danneggiamento del dispositivo e il danneggiamento dei dati o di altri oggetti.

Informazioni

Informazioni sul prodotto

- Non esporre il prodotto alla pioggia, non usarlo vicino all'acqua o in ambienti umidi o bagnati né sistemare su di esso contenitori di liquidi (ad es. tazze, bicchieri o bottiglie) che possano riversarsi in una qualsiasi delle aperture.

Informazioni sul presente manuale

- Le figure presenti nel manuale vengono fornite esclusivamente a scopo descrittivo.
- Il contenuto del presente manuale si applica alle ultime specifi che tecniche a partire dalla data di pubblicazione. Per ottenere la versione più recente del manuale, accedere al sito Web Yamaha e scaricare il fi le corrispondente.

Informazioni sullo smaltimento

- Questo prodotto contiene componenti riciclabili. Quando si smaltisce il prodotto, contattare le autorità locali appropriate.

Yamaha declina qualsiasi responsabilità per danni derivanti da un utilizzo non corretto o dalle modifiche apportate al prodotto.

1 Montare lo STAGEPAS 1K sul carrello.
Assicurarsi di afferrare la maniglia sullo STAGEPAS 1K.

2 Applicare l'apposito coperchio sullo STAGEPAS 1K.

3 Bloccare tutte le quattro fibbie sui lati sinistro e destro.
Assicurarsi che tutte le quattro fibbie siano fissate in sicurezza.

*** Per sollevare lo STAGEPAS 1K mentre è montato sul carrello, assicurarsi di afferrare la maniglia (A) su lato superiore dello STAGEPAS 1K e una delle maniglie (B) sul fondo del carrello mentre allo stesso tempo si inclina leggermente il tutto.**

Русский

МЕРЫ БЕЗОПАСНОСТИ

PA_ru_11

ВНИМАТЕЛЬНО ПРОЧИТАЙТЕ, ПРЕЖДЕ ЧЕМ ПРИСТУПАТЬ К ЭКСПЛУАТАЦИИ

Сохраните это руководство, чтобы можно было обращаться к нему в дальнейшем.

Данный продукт представляет собой удобную тележку, которая предназначена для использования с STAGEPAS 1K. Не используйте данное изделие не по назначению. Лица, не знакомые с эксплуатацией изделия или не способные соблюдать правила, приведенные в данном руководстве, например дети, должны пользоваться изделием под наблюдением ответственных лиц в целях обеспечения безопасности.

⚠ ПРЕДУПРЕЖДЕНИЕ

Во избежание получения серьезных травм вплоть до наступления смерти от удара электрическим током, а также во избежание короткого замыкания, повреждения оборудования, пожара и прочих происшествий, неукоснительно соблюдайте основные меры безопасности, перечисленные ниже. Они включают перечисленные ниже меры, но не ограничиваются ими.

Беречь от огня

- Не размещайте горящие предметы или открытый огонь рядом с изделием, поскольку это может привести к возгоранию.

⚠ ВНИМАНИЕ

Во избежание нанесения серьезных травм себе и окружающим, в обязательном порядке соблюдайте основные правила безопасности. Они включают перечисленные ниже меры, но не ограничиваются ими.

Размещение

- Не ставьте изделие в неустойчивое положение и не размещайте его в местах с сильной вибрацией, так как это может привести к его падению и стать причиной травмы.
- Храните изделие в недоступном для детей месте. Данное изделие не рекомендуется использовать в местах, где могут присутствовать дети.
- Если вы планируете поднимать STAGEPAS 1K с прикрепленной к нему тележкой, сначала обязательно застегните все четыре крепления на левой и правой стороне и возьмитесь за ручку на верхней стороне STAGEPAS 1K и за одну из ручек на нижней стороне тележки. В противном случае вы можете получить травму или продукт может быть поврежден.

Меры безопасности при эксплуатации

- Не опирайтесь на изделие всем телом и не кладите на него тяжелые предметы.

УВЕДОМЛЕНИЕ

Во избежание неисправности или повреждения изделия, повреждения данных или другого имущества соблюдайте приведенные ниже правила техники безопасности.

Информация

Сведения о данном продукте

- Не допускайте попадания изделия под дождь, не пользуйтесь им рядом с водой, в условиях сырости или повышенной влажности. Не ставьте на него емкости с жидкостью (вазы, бутылки или стаканы), которая может пролиться и попасть в отверстия.

О данном руководстве

- Иллюстрации приведены в данном руководстве только в качестве примеров.
- В содержании данного руководства приведены последние на момент публикации технические характеристики. Для получения последней версии руководства посетите веб-сайт корпорации Yamaha и загрузите файл с руководством.

Об утилизации

- В данном устройстве содержатся перерабатываемые компоненты. При утилизации этого устройства необходимо обратиться в соответствующие местные органы управления.

Компания Yamaha не несет ответственности за повреждения, вызванные неправильным использованием или модификациями продукта.

Важное примечание: Информация об условиях Гарантии для Клиентов в Российской Федерации [Русский]
Для получения подробной информации об условиях Гарантии на продукцию Yamaha в России, условиях гарантийного обслуживания, пожалуйста, посетите веб-сайт по адресу ниже (на сайте доступен файл с условиями для скачивания и печати) или обратитесь в офис представительства Yamaha в России.
http://ru.yamaha.com/ru/support/

1 Прикрепите STAGEPAS 1K к этой тележке.
При этом обязательно держитесь за ручку на STAGEPAS 1K.

2 Установите специальный чехол над STAGEPAS 1K.

3 Застегните все четыре крепления на левой и правой стороне.
Убедитесь, что все четыре крепления надежно застегнуты.

*** Чтобы поднять STAGEPAS 1K с прикрепленной тележкой, обязательно держите за ручку (A) на верхней стороне STAGEPAS 1K и за одну из ручек (B) на нижней стороне тележки, слегка наклонив всю конструкцию.**

中文

注意事项

PA_zh_11

请在操作使用前，首先仔细阅读下述内容

请将本说明书存放在安全的地方，以便将来随时参阅。

本产品是专为配合 STAGEPAS 1K 使用而设计的一款便捷式移动车。请勿用于预设目的之外的其他用途。对于不熟悉操作或者如儿童等无法理解说明书内容的人，应由负责人监督，以确保安全使用。

⚠ 警告

为了避免触电、短路、损伤火灾或其它危险可能导致的严重受伤甚至死亡，请务必遵守下列基本注意事项。这些注意事项包括但不限于下列情况：

防火警告

- 请勿让任何燃烧物或明火靠近产品，否则可能造成火灾。

⚠ 注意

为了避免对您或他人造成人身伤害，请务必遵守下列基本注意事项。这些注意事项包括但不限于下列情况：

位置

- 请勿将产品放在不稳定的地方或振动过激的地方，否则可能会导致突然翻倒并造成人身伤害。
- 将设备放置在儿童碰触不到的地方。本产品不适合在可能有儿童出现的场所使用。
- 如果您计划在将 STAGEPAS 1K 安装到本产品上时抬起 STAGEPAS 1K，请务必先锁好左右两侧全部四个带扣，并抓住 STAGEPAS 1K 顶部的把手和移动车底部的一个把手。
  否则，您可能会受伤或损坏本产品。

小心操作

- 请勿踩踏产品或在产品上放置重物。

须知

为了避免损坏本产品、或其它财产，请遵照以下注意事项。

信息

关于本产品

- 请勿让产品淋雨或在水附近及潮湿环境中使用，或将盛有液体的容器（如花瓶、水瓶或玻璃杯）放在其上，否则可能会导致液体溅入任何开口。

关于本说明书

- 本书所示的插图仅供介绍说明之用。
- 本使用说明书的内容为出版时最新的技术规格。请至 Yamaha 网站下载最新版本的使用说明书。

关于处理

- 本产品包含可循环使用元件。当处理本产品时，请联系相应的当地机构。

对由于不正当使用或擅自改造本产品所造成的损坏，Yamaha 不负任何责任。

保护环境
如果需要废弃设备时，请与本地相关机构联系，获取正确的废弃方法。请勿将设备随意丢弃或作为生活垃圾处理。

本使用说明书的内容为出版时最新的技术规格。请至 Yamaha 网站下载最新版本的使用说明书。

为便于您理解使用说明书的内容，本公司已经依据国家的相关标准尽可能的将其中的英文表述部分翻译成中文。但是，由于专业性、通用性及特殊性，仍有部分内容仅以原文形式予以记载。如您有任何问题，烦请随时与本公司客服联系（热线：400-051-7700）。

1 将 STAGEPAS 1K 安装到此移动车上。
此时，请务必抓住 STAGEPAS 1K 上的把手。

2 为 STAGEPAS 1K 安装专用外罩。

3 锁好左右两侧全部四个带扣。
确保四个带扣均已锁牢。

*** 在将 STAGEPAS 1K 安装到移动车上时，若要抬起 STAGEPAS 1K，请务必抓住 STAGEPAS 1K 顶部的把手（A），以及移动车底部的一个把手（B），同时稍微倾斜整个组件。**

한국어

안전 주의사항

PA_ko_11

사용 전에 반드시 "안전 주의사항" 을 읽어 주십시오.

본 사용설명서를 찾기 쉬운 안전한 곳에 보관하여 향후에 참조하도록 하십시오.

이 제품은 STAGEPAS 1K 와 함께 사용하도록 설계된 편리한 돌리입니다. 원래 용도 이외의 다른 용도로 본 제품을 사용하지 마십시오. 어린이 등 본 사용설명서에 따라 제품을 취급할 수 없거나 취급에 익숙하지 않은 사람은 안전을 위해 책임자의 감독하에 사용해야 합니다.

⚠ 경고

아래에 열거되어 있는 기본 주의사항을 반드시 준수하여 감전, 누전, 손상, 화재 및 기타 위험으로 인해 부상 및 사망이 발생할 가능성을 줄이시기 바랍니다. 다음과 같은 주의사항들이 있으나 이 사항들에 국한되는 것은 아닙니다.

화재 경고

- 화재가 발생할 수 있으므로 제품 근처에 연소성 물품이나 불꽃을 놓지 마십시오.

⚠ 주의

아래에 열거되어 있는 기본 주의사항을 반드시 준수하여 본인이나 타인의 신체적 부상을 방지하시기 바랍니다. 다음과 같은 주의사항들이 있으나 이 사항들에 국한되는 것은 아닙니다.

설치

- 불안정한 장소나 진동이 심한 장소에는 본 제품을 설치하지 마십시오. 본체가 떨어져서 고장이 나거나 사용자 혹은 다른 사람이 다칠 수 있습니다.
- 어린이의 손이 닿지 않는 곳에 본 제품을 보관하십시오. 본 제품은 어린이가 있을 만한 장소에서 사용하기에 적합하지 않습니다.
- STAGEPAS 1K 를 이 제품에 장착된 상태에서 들어 올리려는 경우, 먼저 좌측과 우측의 4 개의 버클을 모두 잠그고 STAGEPAS 1K 상단의 손잡이와 이 돌리의 바닥에 있는 손잡이 중 하나를 잡으십시오.
  그렇지 않으면 부상을 입거나 이 제품이 손상될 수 있습니다.

취급상 주의

- 제품에 올라가거나 무거운 물체를 올려놓지 마십시오.

주의사항

제품의 오작동 / 손상, 데이터 손상 또는 기타 재산의손상을 방지하기 위해 다음 주의사항을 준수하십시오.

정보

이 제품에 대하여

- 비에 젖지 않도록 하고, 물 또는 습기가 많은 장소에서 사용하거나 쏟아질 우려가 있는 액체가 담긴 용기 (예 : 화병 , 병 또는 유리컵) 를 본 제품에 올려놓지 않도록 하십시오.

본 사용설명서

- 본 설명서에 표시된 그림은 설명 용도로만 사용됩니다.
- 설명서의 내용은 발행일 현재 최신 사양을 기준으로 하고 있습니다. 최신 설명서를 가져오려면 Yamaha 웹사이트에 접속 후 해당 설명서 파일을 다운로드받으십시오.

폐기

- 본 제품에는 재활용이 가능한 부품이 포함되어있습니다.

Yamaha 는 부적절한 사용 또는 제품 개조로 인한 손상에 대해서는 책임을 지지 않습니다.

1 STAGEPAS 1K 를 이 돌리에 장착하십시오.
이때 STAGEPAS 1K 의 손잡이를 잡으십시오.

2 STAGEPAS 1K 위에 전용 커버를 설치하십시오.

3 좌측 및 우측에 있는 4 개의 버클을 잠그십시오.
4 개의 버클이 모두 단단히 잠겨있는지 확인하십시오.

*** STAGEPAS 1K 를 돌리에 장착한 상태에서 들어 올리려면 STAGEPAS 1K 위의 핸들 (A) 과 돌리 맨 아래의 핸들 (B) 중 하나를 잡고 제품 전체를 약간 기울이십시오.**

日本語

安全上のご注意

PA-11

ご使用の前に、必ずよくお読みください。

必ずお守りください

本製品は STAGEPAS 1K の持ち運びに便利な専用台車です。用途以外の目的では使用しないでください。
取り扱いに不慣れな方や、子供など本書に従って取り扱いできない方が使用する場合は、必ず安全面で責任を持てる方が補助してください。
ここに示した注意事項は、製品を安全に正しくご使用いただき、お客様やほかの方々への危害や財産への損害を未然に防止するためのものです。
お読みになったあとは、本製品を使用される方がいつでも見られる所に必ず保管してください。

⚠ 警告 「死亡する可能性または重傷を負う可能性が想定される」内容です。

火に注意

禁止 **本製品の近くで、火気を使用しない。**
火災の原因になります。

⚠ 注意 「傷害を負う可能性が想定される」内容です。

設置

禁止 **不安定な場所や振動の多い場所に置かない。**
本製品に載せた製品が転倒して故障したり、けがをしたりする原因になります。

禁止 **本製品を子供の手の届くところに置かない。**
本製品は子供がいる可能性のある場所での使用には適していません。

必ず実行 **本製品を取り付けた状態で持ち上げるときは、左右 4 か所のバックルを必ずはめて、STAGEPAS 1K のハンドルと本製品底面にあるハンドルを使用してください。**
本製品が破損したり、けがをしたりする原因になります。

取り扱い

禁止 **本製品の上にのらない。**
本製品が破損したり、けがをしたりする原因になります。

注記 「故障、損傷が想定される」内容です。

お知らせ

製品に関するお知らせ

- 本製品の上に花瓶や薬品など液体の入ったものを置かない。
- 浴室や雨天時の屋外など湿気の多いところで使用しない。

水に濡れると、本製品の損傷の原因になります。

取扱説明書の記載内容に関するお知らせ

この取扱説明書に掲載されているイラストは、すべて説明のためのものです。
本書は、発行時点での最新仕様で説明しています。最新版は、ヤマハウェブサイトからダウンロードできます。

廃棄に関するお知らせ

本製品は、リサイクル可能な部品を含んでいます。廃棄される際には、廃棄する地方自治体にお問い合わせください。

不適切な使用や改造により故障した場合の補償はいたしかねますので、ご了承ください。

1 本製品に STAGEPAS 1K をのせます。
STAGEPAS 1K 本体のハンドルを持ってください。

2 STAGEPAS 1K に付属の専用カバーをスピーカー本体に被せます。

3 左右 4 ヵ所のバックルをはめます。
4 ヶ所が確実にロックされていることを確認してください。
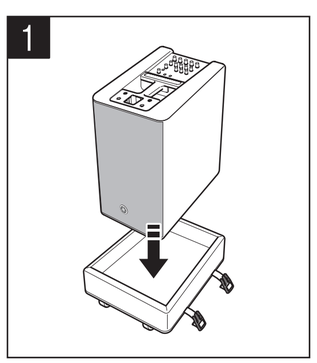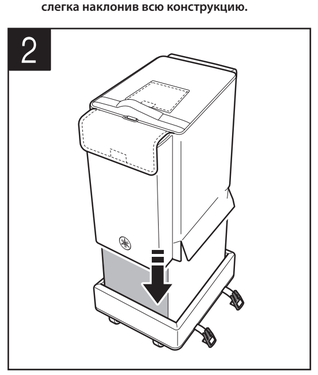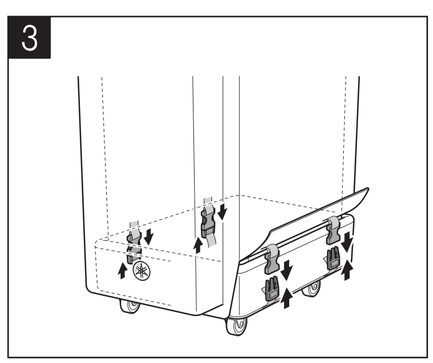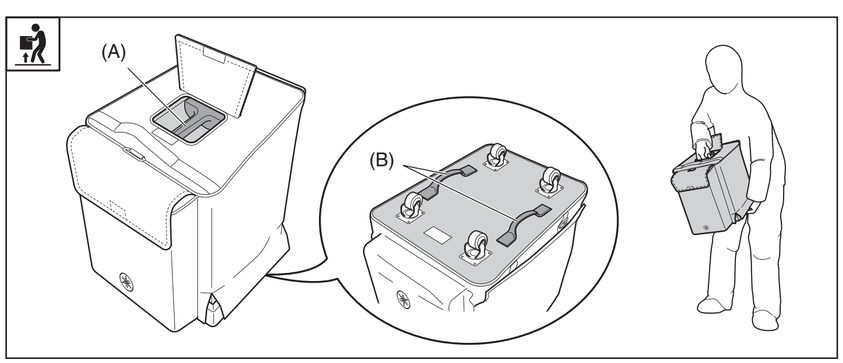
※ 持ち上げるときは、STAGEPAS 1K のハンドル（A）を持ち、本製品底面にあるハンドル（B）の片方を持って支えてください。